ELITE™ TLSO

THORACIC LUMBAR SACRAL ORTHOSIS
LUMBAL-SAKRAL-THORAKALE ORTHESE
ÓRTESIS TORÁCICA LUMBOSACRA
ORTOSI TORACO-LOMBO-SACRALE
ORTHÈSE THORACIQUE LOMBO-SACRÉE
LUMBALE SACRALE THORACALE ORTHESE
BEDERNÍ KŘÍŽOVÁ PRUDNÍ ORTÉZA
LÆNDEHVIRVELSØJLEN THORAXORTOSE
ΟΣΦΥΪΚΗ ΘΦΑΚΙΚΗ ΟΡΘΩΣΗ ΙΕΡΟΥ ΟΣΤΟΥ
LUMBAL BRYSTORTOSE
ORTEZA PIERSIOWO-LĘDŹWIOWO-KRZYŻOWA
LANNERANGAN SAKRAALINEN RINTAKEHÄÄRTOOSI
LUMBAL SAKRAL THORAKAL ORTOS
ОРТЕЗ ДЛЯ ГРУДНОГО И ПОЯСНИЧНО-КРЕСТЦОВОГО ОТДЕЛОВ ПОЗВОНОЧНИКА
ÓRTESE TORÁCICA SACRO LOMBAR
腰骶胸部矫形器

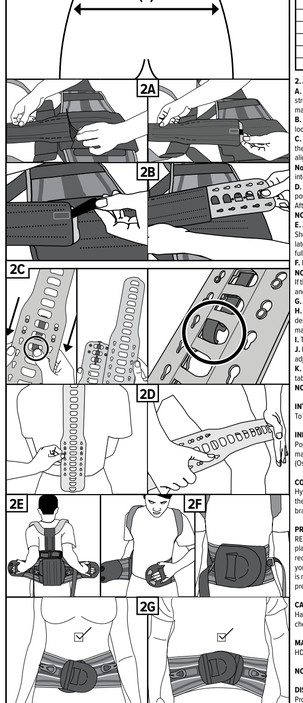

MD MEDICAL DEVICE

SINGLE PATIENT- MULTIPLE USE

CAUTION

EC REP EMERGO EUROPE
Prinsessegracht 20
2514 AN The Hague
The Netherlands

Pat. aspenmp.com/patents

Aspen Medical Products, LLC
6481 Oak Canyon, Irvine, CA 92618-5202 USA
aspenmp.com • +1-800-295-2776 • +1-949-681-0200
©2022 Aspen Medical Products, LLC. All Rights Reserved.
L80079B revised 08/2022

ASPEN MEDICAL PRODUCTS GmbH Im Leuschnerpark 4, 64347 Griesheim
aspenmp.de • +49 (0) 6155 897910 • Pat. aspenmp.de/patents

ENGLISH

1. PREPARATION
A. Select appropriate brace size by measuring around the waist and hips.

SIZING GUIDE	
Size	Circumference
X-SMALL	25.5 – 29.5 in / 65 – 75 cm
SMALL	29.5 – 33.5 in / 75 – 85 cm
MEDIUM	33.5 – 37.25 in / 85 – 95 cm
LARGE	37.25 – 41.25 in / 95 – 105 cm
X-LARGE	41.25 – 45.25 in / 105 – 115 cm
XX-LARGE	45.25 – 49.25 in / 115 – 125 cm
XXX-LARGE	49.25 – 59.1 in / 125 – 150 cm

2. ADJUSTMENT
A. Measure the distance between the patient's C7 to S1. Adjust the height of the posterior strut by removing it from the posterior sleeve. Start by peeling away the hook and loop material that is holding the posterior sleeve in place.
B. Remove the posterior strut from the posterior sleeve by removing the hook and loop locking tab.
C. Adjust the posterior strut to the desired height by depressing the locking clip and sliding the upper part of the strut downward to disengage. Once the desired height is determined, align the four posts and slide upper part of strut upward to reassemble .
D. Ensure that the four posts are engaged and the automatic locking clip snaps back into place.
D. Confirm that the posterior strut height is correct and covers S1 to C7. The aluminum strut can be bent and formed to the meet the patient's needs.
After adjustments are complete, reverse steps 2A & 2B to reassemble the brace.
NOTE: Set posterior strut height prior to bending and/or forming.
E. Apply the fully extended brace, ensuring the back panel is centered and low on the back . Shoulder straps first. Place the pull tabs on the belt about 2 inches (5cm) behind the patient's lateral midline and pull the ends of the belt away from each other ensuring that the belt is fully extended.
F. Fasten and apply the brace tightly around the abdomen, the right side overlapping the left.
NOTE: When applied properly, both the upper and lower edges of the brace should be snug. If there is any gap, reapply the brace and angle the ends to ensure a snug fit at both the upper and lower edges.
G. For certain patients, the ends will need to be steeply angled.
H. Slip each thumb into the pull tabs. Extend the tabs out and away from the brace. When sufficient compression is achieved, place the hook side of the pull tabs down onto the loop material to secure.
I. Tighten both left and right shoulder straps until properly fit.
J. If the underarm strap placement is uncomfortable, the posterior connection points can be adjusted up/down and in/out by trimming where indicated with dotted lines.
K. If needed, the excess shoulder strap material can be trimmed. Remove the hook and loop backing from the shoulder strap, cut the strap material and re-apply the tab.
NOTE: After initial fitting, have patient sit, then stand, and re-adjust fitting as necessary

INTENDED USE
To provide motion restriction and stability of the Thoracic-lumbar-sacral spine.

INDICATIONS
Postoperative support, Degenerative disc disease, Bulging or herniated disc, Fracture management, Spondylosis, Spondylolisthesis, Spinal stenosis, Kyphosis, Spondylosis (Osteoarthritis/Degenerative Joint Disease).

CONTRAINDICATIONS
Hypersensitivity or allergies to any of the materials from which the brace is made. Swelling of the lymphatic tissue caused by circulatory disorders. Patients who are not allowed to wear a brace according to medical instructions.

PRECAUTIONS
READ INSTRUCTIONS BEFORE USE. Proper training in the use of this device should take place before it is applied. These directions are guidelines only and are not offered as medical recommendations. If you suffer from a serious medical condition, we strongly suggest that you consult with a licensed health care professional before using this product. Proper fitting is required for this product to be effective. Under some circumstances, this product may be prescribed by a physician. Please see the limited warranty for further information.

CARE INSTRUCTIONS
Hand-wash only at 30° C; Wash with mild detergent; Air dry; Do not use bleach or other chemicals.

MATERIALS
HDPE, Aluminium, PVC, POM, Nylon, Polyester, Polyurethane.

NOT MADE WITH NATURAL RUBBER LATEX.

DISPOSAL
Product may be safely disposed in accordance with local laws.

REPORTING
Please report any serious incident involving the use of this device to both the Competent Authority in your state and to the manufacturer (listed on this document).

LIMITED WARRANTY
Aspen Medical Products, LLC, Irvine, CA 92618, warrants to the user who originally purchases this product that it is free from defects in material and workmanship. The sole obligation of Aspen Medical Products, LLC in the event of breach of warranty shall be to repair or replace the defective product or part(s).

Aspen Medical Products, LLC shall have no obligation under this limited warranty in the event:
(a) The product was not purchased from Aspen Medical Products, LLC or through its authorized channels of distribution;
(b) The product is altered;
(c) Any parts not supplied by Aspen Medical Products, LLC are inserted into the product; or
(d) The product is not used in accordance with the Aspen Medical Products, LLC Instructions for Use.

THE FORESGOING IS THE SOLE AND EXCLUSIVE REMEDY FOR FAILURE IN SERVICE OF, OR DEFECT IN, THE PRODUCT. ASPEN MEDICAL PRODUCTS, LLC SHALL NOT BE LIABLE UNDER THIS OR ANY IMPLIED WARRANTY FOR ANY DIRECT, SPECIAL, INCIDENTAL, OR CONSEQUENTIAL DAMAGES. THIS WARRANTY IS IN LIEU OF ALL OTHER WARRANTIES, EXPRESSED OR IMPLIED, INCLUDING THE WARRANTY OF MERCHANTABILITY OR FITNESS FOR A PARTICULAR PURPOSE OR USE, AND ALL OBLIGATIONS OR LIABILITIES ON THE PART OF ASPEN MEDICAL PRODUCTS, LLC FOR DAMAGES ARISING OUT OF OR IN CONNECTION WITH THE USE OF THE PRODUCTS. WHICH ARE HEREBY DISCLAIMED AND EXCLUDED BY ASPEN MEDICAL PRODUCTS, LLC.

This warranty gives you specific legal rights and you may have other rights which vary from location to location.

A listing of authorized distributors in your area is available upon request.

DEUTSCH

1. VORBEREITUNG
A. Wählen Sie eine geeignete Stützengröße, indem Sie den Umfang von Taille und Hüfte messen.

GRÖßENTABELLE	
Größe	Umfang
X-SMALL	25.5 – 29.5 in / 65 – 75 cm
SMALL	29.5 – 33.5 in / 75 – 85 cm
MEDIUM	33.5 – 37.25 in / 85 – 95 cm
LARGE	37.25 – 41.25 in / 95 – 105 cm
X-LARGE	41.25 – 45.25 in / 105 – 115 cm
XX-LARGE	45.25 – 49.25 in / 115 – 125 cm
XXX-LARGE	49.25 – 59.1 in / 125 – 150 cm

2. EINSTELLUNG
A. Messen Sie den Abstand zwischen C7 und S1 beim Patienten. Passen Sie die Höhe der hinteren Strebe an, indem Sie diese aus der hinteren Hülle entfernen. Beginnen Sie mit dem Abziehen des Klettverschlusses, der die hintere Manschette an ihrem Platz hält.
B. Entfernen Sie die hintere Strebe aus der hinteren Manschette, indem Sie die Verriegelungslasche des Klettverschlusses entfernen.
C. Passen Sie die hintere Strebe auf die gewünschte Höhe an, indem Sie die Verschlusskammer drücken und den oberen Teil der Strebe zum Lösen nach unten schieben. Sobald die gewünschte Höhe eingestellt wurde, richten Sie die vier Stäbe aus und schieben Sie den oberen Teil der Strebe nach oben, um ihn wieder zu befestigen.
Hinweis: Stellen Sie sicher, dass die vier Stäbe eingerastet sind und die automatische Verschlusskammer wieder in Position einrastet.
D. Bestätigen Sie, dass die Höhe der hinteren Strebe stimmt und S1 bis C7 abdeckt. Die hintere Aluminiumstrebe kann nach Wunsch der Patienten gebogen und geformt werden. Sobald die Einstellungen abgeschlossen sind, machen Sie die Schritte 2A und 2B rückgängig, um die Stütze wieder zusammenzusetzen.
HINWEIS: Stellen Sie die Höhe der hinteren Strebe ein, bevor Sie biegen und/oder formen.
E. Legen Sie die vollständig ausgezogene Stütze an und achten Sie darauf darauf, dass die hintere Platte zentriert und auf dem Rücken niedrig ist. Schultergurte zuerst. Platzieren Sie die Zuglaschen des Gurtes etwa 5 cm hinter der seitlichen Mittellinie des Patienten und ziehen Sie die Enden des Gurtes voneinander weg, so dass der Gurt vollständig ausgezogen ist .
F. Atmen Sie ein und legen Sie die Bandage fest um den Bauch, wobei die rechte Seite die linke überlappt.
HINWEIS: Wenn richtig angelegt, muss die obere und untere Kante der Stütze fest anliegen. Wenn eine Lücke vorliegen, legen Sie die Stütze erneut an und winkeln Sie die Enden an, um einen festen Sitz bei der oberen und unteren Kante sicherzustellen.
G. Für bestimmte Patienten müssen die Enden stark abgewinkelt werden.
H. Schieben Sie beide Daumen in die Zugringe. Erweitern Sie die Ringe nach außen und von der Stütze weg. Wenn die gewünschte Kompression erreicht ist, drücken Sie die Hakenseite der Zugringe unten auf das Schleifenmaterial zum Sichern.
I. Ziehen Sie den linken und rechten Schultergurt fest, bis sie richtig sitzen.
J. Wenn die Positionierung des Unterarmgurts unbequem ist, können die hinteren Anschlusspunkte nach oben/nach unten und nach innen/nach außen angepasst werden, indem Sie dort kürzen, wo die gestrichelten Linien zu sehen sind.
K. Überschüssiges Material des Schultergurts kann gekürzt werden. Entfernen Sie die Lasche des Klettverschlusses am Schultergurt, schneiden Sie das Gurtmaterial und bringen Sie die Lasche wieder an.
HINWEIS: Nach der anfänglichen Einstellung lassen Sie den Patienten sich hinsetzen und aufstehen, um bei Bedarf erneut anzupassen

VERWENDUNGSZWECK
Um Bewegungseinschränkung und Stabilität der thorakal-lumbal-sakralen Wirbelsäule zu ermöglichen.

INDIKATIONEN
Postoperative Unterstützung, degenerative Bandscheibenerkrankung, Bandscheibenvorfall oder -hernie, Behandlung von Knochenbrüchen, Spondylolyse, Spondylolisthese, Spinalstenose, Kyphose, Spondylose (Osteoarthritis/degenerative Gelenkerkrankung).

KONTRAINDIKATIONEN
Überempfindlichkeit oder Allergien gegen die Materialien, aus denen die Stütze besteht. Anschwellen des Lymphgewebes hervorgerufen durch Blutkreislaufstörungen. Patienten, die entsprechend den medizinischen Anweisungen keine Stütze tragen dürfen.

VORSICHTSMASSNAHMEN
LESEN SIE VOR DEM GEBRAUCH DIE ANWEISUNGEN. Die Anwendung dieses Geräts sollte vor dem Einsatz angemessen geschult werden. Diese Anweisungen dienen nur als Richtlinie und sind nicht als medizinische Empfehlungen zu verstehen. Wenn Sie unter einer ernsten Krankheit leiden, empfehlen wir Ihnen, dass Sie einen lizenzierten Gesundheitsexperten zu Rate ziehen, bevor Sie dieses Produkt verwenden. Dieses Produkt muss richtig angelegt werden, um wirksam zu sein. Unter manchen Bedingungen kann dieses Produkt von einem Arzt angordnet werden. Bitte beachten Sie die beschränkte Garantie für weitere Informationen.

PFLEGEHINWEISE
Nur von Hand waschen bei 30 °C; mit einem milden Reinigungsmittel waschen; an der Luft trocknen; keine Bleiche oder sonstige Chemikalien verwenden.

MATERIALIEN
HDPE, Aluminium, PVC, POM, Nylon, Polyester, Polyurethan.

OHNE NATURKAUTSCHUKLATEX.

ENTSORGUNG
Das Produkt kann sicher entsprechend der örtlichen Gesetzgebung entsorgt werden.

MELDUNG
Bitte melden Sie alle schweren Zwischenfälle im Zusammenhang mit der Anwendung dieser Vorrichtung der zuständigen Behörde in Ihrem Staat und dem (in diesem Dokument aufgeführten) Hersteller.

BESCHRÄNKTE GARANTIE
Aspen Medical Products, LLC, Irvine, CA 92618, garantiert dem Benutzer, der dieses Produkt ursprünglich gekauft hat, dass es frei von Material- und Verarbeitungsfehlern ist. Die einzige Verpflichtung von Aspen Medical Products, LLC bei einer Garantieverletzung wird die Reparatur oder der Ersatz des defekten Produktes oder des Teiles/der Teile sein.

Aspen Medical Products, LLC wird unter dieser beschränkten Garantie keine Verpflichtung haben, wenn:
(a) das Produkt nicht bei Aspen Medical Products, LLC oder über seine autorisierten Vertriebskanäle erworben wurde;
(b) das Produkt verändert wurde;
(c) irgendwelche, nicht von Aspen Medical Products, LLC bereitgestellte Teile in das Produkt eingefügt werden; oder
(d) das Produkt nicht entsprechend der Gebrauchsanweisungen von Aspen Medical Products, LLC verwendet wird.

DAS VORSTEHENDE IST DIE EINZIGE UND AUSSCHLIESSLICHE ABHILFE BEI EINEM AUSFALL ODER DEFEKT DES PRODUKTES. ASPEN MEDICAL PRODUCTS, LLC WIRD UNTER DIESER ODER EINER STILLSCHWEIGENDEN GARANTIE NICHT FÜR JEGLICHE INDIRKTEN, BESONDEREN, NEBEN- ODER FOLGESCHÄDEN HAFTBAR SEIN. DIESE GARANTIE ERSETZT ALLE ANDEREN GARANTIEN, AUSDRÜCKLICH ODER STILLSCHWEIGEND, EINSCHLIESSLICH DER GEWÄHR DER MARKTGÄNGIGKEIT ODER EIGNUNG FÜR EINEN BESTIMMTEN ZWECK UND ALLE VERPFLICHTUNGEN ODER HAFTUNGEN SEITENS ASPEN MEDICAL PRODUCTS FÜR SCHÄDEN, DIE SICH AUS ODER IN VERBINDUNG MIT DEN NUTZUNG DER PRODUKTE ERGEBEN, WELCHE HIERMIT VON ASPEN MEDICAL PRODUCTS, LLC ABGELEHNT UND AUSGESCHLOSSEN WERDEN.

Diese Garantie gibt Ihnen konkrete Rechtsansprüche und Sie könnten andere Rechte haben, die je nach Standort variieren.

Eine Liste der autorisierten Lieferanten in Ihrer Gegend ist auf Anfrage verfügbar.

Hinweis für Sehbehinderte und Blinde:
Das Produkt wird von Fachpersonal an den Patienten abgegeben und dieser wird in den Gebrauch eingewiesen.

ESPAÑOL

1. PREPARACIÓN
A. Seleccione la talla apropiada del soporte midiendo alrededor de la cintura y la cadera.

GUÍA DE TALLAS	
Talla	Circunferencia
EXTRA PEQUEÑO (XS)	25.5 – 29.5 in / 65 – 75 cm
PEQUEÑO (S)	29.5 – 33.5 pulgadas / 75 – 85 cm
MEDIANO (M)	33.5 – 37.25 pulgadas / 85 – 95 cm
GRANDE (L)	37.25 – 41.25 pulgadas / 95 – 105 cm
EXTRA GRANDE (XL)	41.25 – 45.25 pulgadas / 105 – 115 cm
EXTRA EXTRA GRANDE (XXL)	45.25 – 49.25 pulgadas / 115 – 125 cm
EXTRA EXTRA EXTRA GRANDE (XXXL)	49.25 – 59.1 pulgadas / 125 – 150 cm

2. AJUSTE
A. Mida la distancia entre C7 y S1 del paciente. Ajuste la altura del puntal posterior quitándolo de la manga posterior. Comience quitando el gancho y el velcro que sostiene la manga posterior en su lugar.
B. Retire el puntal posterior de la manga posterior retirando el gancho y la lengüeta de bloqueo de velcro.
C. Ajuste el puntal posterior a la altura deseada accionando el clip de seguridad y deslizando la parte superior del puntal hacia abajo para desengancharlo. Una vez que haya determinado la altura deseada, alinee los cuatro pasadores y deslice la parte superior del puntal hacia arriba para volver a montar.
D. Asegúrese de que los cuatro pasadores estén conectados y el clip automático de seguridad haga un chasquido regresando a su posición.
D. Confirme que la altura del puntal posterior sea correcta y cubra S1 y C7. El puntal posterior de aluminio se puede doblar y moldear según las necesidades del paciente.
Cuando finalice los ajustes, revierta los pasos 2A y 2B para volver a montar el soporte.
NOTA: ajuste la altura del puntal posterior antes de doblarlo o moldearlo.
E. Coloque el soporte completamente extendido y asegúrese de que el panel trasero esté centrado y situado en la parte inferior de la espalda. Correas de hombro primero. Coloque las lengüetas para jalar sobre el cinturón cerca de 2 pulgadas (5 cm) detrás de la línea media lateral del paciente y jale las puntas del cinturón hacia afuera asegurándose de que el cinturón esté completamente extendido.
F. Inhale y coloque el soporte de modo que quede ceñido alrededor del abdomen y el lado derecho se superponga sobre el lado izquierdo.
NOTA: Si se coloca correctamente, el borde superior y el borde inferior del soporte deben estar cerrados. Si hay algún desfase, vuelva a colocar el soporte e incline los extremos para asegurar un ajuste perfecto en los bordes superior e inferior.
G. Para algunos pacientes, los extremos deberán estar muy inclinados.
H. Deslice cada pulgar en las lengüetas para jalar. Extienda las lengüetas hacia afuera y lejos del soporte. Cuando logre la compresión deseada, coloque el lado del gancho de las lengüetas de jalar hacia abajo, sobre el velcro, para asegurarla.
I. Apriete las correas tanto del hombro derecho como del izquierdo hasta que se ajusten correctamente.
J. Si la posición de la correa de la axila es incómoda, los puntos de conexión posteriores se pueden ajustar hacia arriba o hacia abajo y hacia adentro o afuera ajustando por donde se indica con líneas recortadas.
K. Si es necesario, el material sobrante de las correas de los hombros se puede recortar. Retire la lengüeta de velcro de la correa en el hombro, corte el material de la correa y vuelva a poner la lengüeta.
NOTA: después del ajuste inicial, haga que el paciente se siente, se ponga de pie y vuelva a ajustar la colocación según sea necesario.

USO PREVISTO
Para proporcionar restricción de movimiento y estabilidad de la columna torácica-lumbosacra.

INDICACIONES
Soporte posoperatorio, enfermedad degenerativa de disco, hernia o abultamiento de disco, tratamiento de fracturas, espondilolisis, espondilolistesis, estenosis espinal, cifosis, espondilosis (osteoartritis/enfermedad degenerativa de las articulaciones).

CONTRAINDICACIONES
Hipersensibilidad o alergia a cualquiera de los materiales de fabricación del soporte. Inflamación del tejido linfático causado por trastornos circulatorios. Pacientes que, de acuerdo a instrucciones médicas, no están autorizados a usar un soporte.

PRECAUCIONES
LEA LAS INSTRUCCIONES ANTES DE UTILIZAR EL PRODUCTO. Se necesita una capacitación adecuada acerca del uso de este dispositivo antes de colocarlo. Estas instrucciones son solo pautas y no se ofrecen como recomendaciones médicas. Si padece una afección médica grave, le recomendamos muy especialmente que consulte con un profesional de la salud con licencia antes de usar este producto. Se requiere un ajuste adecuado para que este producto sea eficaz. En algunas circunstancias, este producto puede ser recetado por un médico. Consulte la garantía limitada para obtener más información.

INSTRUCCIONES DE CUIDADO
Lave a mano solamente y a 30 °C. Lave con detergente suave. Deje secar al aire. No use blanqueador ni otros productos químicos.

MATERIALES
HDPE, aluminio, PVC, POM, Nailon, poliéster, poliuretano.

NO ESTÁ HECHO CON LÁTEX DE GOMA NATURAL.

ELIMINACIÓN
El producto se puede eliminar de forma segura de acuerdo a las normas locales.

INFORME
Informe de cualquier incidente grave relacionado con el uso de este dispositivo tanto a la autoridad competente de su estado como al fabricante (mencionado en este documento).

GARANTÍA LIMITADA
Aspen Medical Products, LLC, Irvine, CA 92618, garantiza al comprador original y al usuario que este producto está libre de defectos de material y mano de obra. La única obligación de Aspen Medical Products, LLC en el caso de violación de la garantía, será la de reparar o reemplazar el producto o las piezas con fallas.

Aspen Medical Products, LLC no tendrá obligación alguna respecto de esta garantía limitada en los siguientes casos:
(a) El producto no fue comprado a Aspen Medical Products, LLC ni a través de sus canales de distribución autorizados;
(b) El producto fue modificado;
(c) Cualquier componente no suministrado por Aspen Medical Products, LLC fue insertado en el producto.
(d) El producto no se utiliza de acuerdo con las Instrucciones de Uso de Aspen Medical Products, LLC.

EL PRESENTE CONSTITUYE EL RECURSO ÚNICO Y EXCLUSIVO POR INCUMPLIMIENTO DE SERVICIO O DEFECTO EN EL PRODUCTO. ASPEN MEDICAL PRODUCTS, LLC NO TENDRÁ RESPONSABILIDAD ALGUNA CONFORME A ESTA GARANTÍA O CUALQUIER GARANTÍA IMPLÍCITA POR DAÑOS DIRECTOS, ESPECIALES, ACCIDENTALES O EMERGENTES. ESTA GARANTÍA SUSTITUYE A TODAS LAS DEMÁS GARANTÍAS, EXPRESAS O IMPLÍCITAS, INCLUIDAS LA GARANTÍA DE COMERCIABILIDAD O IDONEIDAD PARA UN PARTICULAR FIN O USO, Y TODAS LAS OBLIGACIONES O RESPONSABILIDADES POR PARTE DE ASPEN MEDICAL PRODUCTS POR LOS DAÑOS QUE SE DERIVEN O ESTÉN RELACIONADOS CON EL USO DE LOS PRODUCTOS, QUE POR LA PRESENTE SON RECHAZADOS Y EXCLUIDOS POR ASPEN MEDICAL PRODUCTS, LLC.

La presente garantía le otorga derechos legales específicos que pueden variar según la ubicación.

Una lista de distribuidores autorizados en su área está disponible a su pedido.

ITALIANO

1. PREPARAZIONE
A. Seleziona la taglia corretta del tutore misurando vita e fianchi.

GUIDA ALLE TAGLIE	
Taglia	Circonferenza
MOLTO PICCOLA (XS)	25.5 – 29.5 in / 65 – 75 cm
PICCOLA (S)	29.5 – 33.5 in / 75 – 85 cm
MEDIA (M)	33.5 – 37.25 in / 85 – 95 cm
GRANDE (L)	37.25 – 41.25 in / 95 – 105 cm
MOLTO GRANDE (XL)	41.25 – 45.25 in / 105 – 115 cm
GRANDISSIMA (XXL)	45.25 – 49.25 in / 115 – 125 cm
GRANDISSIMA (XXXL)	49.25 – 59.1 in / 125 – 150 cm

2. REGOLAZIONE
A. Misurare la distanza tra C7 ed S1 del paziente. Regolare l'altezza del montante posteriore rimuovendolo dal manicotto posteriore. Iniziare staccando il velcro che mantiene il posizione il manicotto posteriore.
B. Rimuovere il montante posteriore dal manicotto posteriore rimuovendo il gancio e la linguetta di bloccaggio.
C. Regolare il montante posteriore all'altezza desiderata premendo la clip di bloccaggio e facendo scorrere la parte superiore del montante verso il basso per sganciare. Una volta determinata l'altezza desiderata, allineare le quattro montanti e far scorrere la parte superiore del montante verso l'alto per rimontarlo.
Nota: Assicurarsi che i quattro montanti siano innestati e che la clip di bloccaggio automatico scatti in posizione.
D. Verificare che l'altezza del montante posteriore sia corretta e copra da S1 a C7. Il montante posteriore in alluminio può essere piegato e formato per soddisfare le esigenze del paziente. Dopo aver completato le regolazioni, invertire i passi 2A e 2B per riassemblare il tutore.
NOTA: Impostare l'altezza del montante posteriore prima della piegatura e/o della formatura.
E. Indossare il tutore completamente esteso, assicurandosi che il pannello sul dorso sia centrato e nella parte bassa della schiena. Prima indossare gli spallacci. Posizionare le linguette sulla cintura a circa 5 cm (2") dietro la linea mediana laterale del paziente e tirare le estremità della cintura l'una dall'altra assicurandosi che la cintura sia completamente estesa.
F. Inspirare e indossare il tutore facendolo aderire attorno all'addome, con la parte destra sovrapposta alla parte sinistra.
NOTA: Se indossato correttamente, sia il lato superiore sia l'inferiore del tutore devono essere ben aderenti. Se resta un po' di spazio, indossare nuovamente il tutore e regolare le estremità per assicurarti che sia ben aderente sul lato superiore e inferiore.
G. Per alcuni pazienti, le estremità dovranno essere regolate ripidamente.
H. Fai scorrere entrambi i pollici dentro le linguette. Estendere le linguette all'esterno e in direzione opposta al tutore. Quando si raggiunge la compressione desiderata, posizionare il gancio laterale delle linguette sull'anello per bloccare.
I. Stringere entrambi gli spallacci destro e sinistro fino a quando non sono ben fissati.
J. Se il posizionamento della fascia ascellare è scomodo, i punti di connessione posteriore possono essere aggiustati su/giù e dentro/fuori tagliando dove indicato dalle linee tratteggiate.
K. Se necessario, il materiale degli spallacci in eccesso può essere tagliato. Rimuovere la linguetta del gancio e del ciclo sullo spallaccio, tagliare il materiale dello spallaccio e riapplicare la linguetta.
NOTA: Dopo la prima prova il paziente si deve sedere e rialzare, regolare nuovamente l'aderenza se necessario.

USO PREVISTO
Garantire la limitazione del movimento e la stabilità della colonna vertebrale toraco-lombo-sacrale.

INDICAZIONI
Supporto postoperatorio, malattia degenerativa del disco, gonfiore del disco o ernia del disco, gestione delle fratture, spondilolisi, spondilolistesi, stenosi spinale, cifosi, spondilosi (osteoartrosi/malattia degenerativa delle articolazioni).

CONTROINDICAZIONI
Ipersensibilità o allergia a materiali con i quali è composto il tutore. Gonfiore del tessuto linfatico causato da disturbi circolatori. Pazienti che non possono indossare un tutore secondo le istruzioni mediche.

PRECAUZIONI
LEGGERE LE ISTRUZIONI PRIMA DELL'USO. Prima dell'applicazione di questo dispositivo dovrebbe essere effettuare una formazione adeguata sull'utilizzo. Queste indicazioni sono solo linee guida e non sono offerte come raccomandazioni mediche. Se soffre di una grave condizione medica, si consiglia vivamente di consultare un professionista sanitario autorizzato prima di utilizzare questo prodotto. Per l'efficacia di questo prodotto è necessario una vestizione adeguata. In alcune circostanze, questo prodotto può essere prescritto da un medico. Per ulteriori informazioni consultare la garanzia limitata.

ISTRUZIONI DI MANUTENZIONE
Lavare a mano solo a 30° C; lavare con un detergente delicato; asciugare all'aria; non usare candeggina o altri prodotti chimici.

MATERIALI
HDPE, alluminio, PVC, POM, Nylon, poliestere, poliuretano.

NON REALIZZATO CON LATTICE DI GOMMA NATURALE.

SMALTIMENTO
Smaltire il prodotto in sicurezza ai sensi delle norme locali.

SEGNALAZIONI
Si prega di segnalare qualsiasi incidente grave che coinvolge l'utilizzo di questo dispositivo sia all'autorità competente del tuo paese che al produttore (elencati in questo documento).

GARANZIA LIMITATA
Aspen Medical Products, LLC, Irvine, CA 92618, garantisce al compratore originale e all'utente che acquista originariamente questo prodotto che è privo di difetti materiali e di lavorazione. L'unico obbligo di Aspen Medical Products, LLC in caso di violazione della garanzia sarà quello di riparare o sostituire il prodotto o le parti difettose.

Aspen Medical Products, LLC non avrà alcun obbligo ai sensi della presente garanzia limitata nei seguenti casi:
(a) Il prodotto non è stato acquistato da Aspen Medical Products, LLC o attraverso i suoi canali di distribuzione autorizzati;
(b) Il prodotto è stato alterato;
(c) Nel prodotto parti sono state inserite non fornite da Aspen Medical Products, LLC; o
(d) Il prodotto non è utilizzato di sensi delle Istruzioni per l'uso fornite da Aspen Medical Products, LLC.

QUANTO SOPRA È L'UNICO ED ESCLUSIVO RIMEDIO PER IL MANCATO FUNZIONAMENTO O IL DIFETTO DEL PRODOTTO. ASPEN MEDICAL PRODUCTS, LLC NON SARÀ RESPONSABILE IN BASE A QUESTA O A QUALSIASI GARANZIA IMPLICITA PER DANNI DIRETTI, SPECIALI, INCIDENTALI O CONSEGUENZIALI. LA PRESENTE GARANZIA SOSTITUISCE TUTTE LE ALTRE GARANZIE, ESPRESSE O IMPLICITE, COMPRESA LA GARANZIA DI COMMERCIABILITÀ O IDONEITÀ PER UN PARTICOLARE SCOPO O USO, E TUTTI GLI OBBLIGHI O RESPONSABILITÀ DA PARTE DI ASPEN MEDICAL PRODUCTS PER DANNI DERIVANTI DA O IN RELAZIONE ALL'USO DEI PRODOTTI, CHE SONO QUI DECLINATI ED ESCLUSI DA ASPEN MEDICAL PRODUCTS, LLC.

La presente garanzia conferisce all'utente diritti legali specifici e l'utente può avere altri diritti che variano da località a località.

L'elenco dei distributori autorizzati nella zona dell'utente è disponibile su richiesta.

FRANÇAIS

1. PRÉPARATION
A. Sélectionnez la taille d'orthèse adéquate en mesurant le tour de taille et le tour de hanches.

GUIDE DES TAILLES	
Taille	Circonférence
TRÈS PETITE	25.5 – 29.5 po / 65 – 75 cm
PETITE	29.5 – 33.5 po / 75 – 85 cm
MOYENNE	33.5 – 37.25 po / 85 – 95 cm
GRANDE	37.25 – 41.25 po / 95 – 105 cm
TRÈS GRANDE	41.25 – 45.25 po / 105 – 115 cm
SUPER-GRAND	45.25 – 49.25 po / 115 – 125 cm
TRÈS TRÈS TRÈS GRANDE	49.25 – 59.1 po / 125 – 150 cm

2. AJUSTEMENT
A. Mesurez la distance entre les vertèbres C7 et S1 du patient. Réglez la hauteur du renfort dorsal en l'enlevant de la bande dorsale. Commencez par décoller la bande auto-agrippante qui maintient la bande dorsale en place.
B. Retirez le renfort dorsal de la bande dorsale en retirant le crochet et la languette de verrouillage de la bouche.
C. Réglez le renfort dorsal à la hauteur souhaitée en appuyant sur le clip de verrouillage et en faisant glisser la partie supérieure du renfort dorsal vers le bas pour la libérer. Une fois la hauteur souhaitée déterminée, alignez les quatre goupilles et faites glisser la partie supérieure du renfort dorsal vers le haut pour réencliencher.
Remarque : Assurez-vous que les quatre goupilles sont enclenchées et que le clip de verrouillage automatique se réenclenche en place.
D. Vérifiez que la hauteur du renfort dorsal est correcte et couvre les vertèbres S1 à C7. Le renfort dorsal en aluminium peut être plié et formé pour répondre aux besoins du patient. Une fois les ajustements faits, inversez les étapes 2A et 2B pour réassembler le cuirasse.
REMARQUE : Réglez la hauteur du renfort dorsal avant de le plier et/ou de lui donner une forme.
E. AJUSTEMENT DU COUSSINET LATÉRAL : Avec l'orthèse complètement déployée, placez un coussinet latéral sur la ligne médiane de chaque bande latérale de l'orthèse. Appuyez vers le bas pour fixer l'orthèse.
F. Enfilez la ceinture orthopédique bien ouverte en vous assurant que le panneau arrière soit centré et correctement placé au bas du dos. Bretelles en premier. Placez les tirettes sur la ceinture à environ 2 pouces (5 cm) derrière la ligne médiane latérale du patient et tirez sur les extrémités de la ceinture pour les écarter en veillant à ce que la ceinture soit complètement étendue.
G. Inspirez et serrez bien la ceinture orthopédique autour de l'abdomen, le côté droit chevauchant le côté gauche.
REMARQUE : Lorsque la ceinture est bien mise, ses bords supérieur et inférieur doivent être bien ajustés. S'il y a le moindre écart, installez de nouveau la ceinture et réajustez les extrémités pour assurer un bon ajustement des bords supérieur et inférieur.
H. Pour certains patients, les extrémités devront être fortement inclinées.
I. Glissez un pouce dans chacune des deux languettes. Tirez sur les languettes pour les écarter de la ceinture. Une fois la compression souhaitée atteinte, placez le côté crochet des tirettes dans la bouche pour les fixer.
J. Serrez les deux bretelles jusqu'à ce qu'elles soient réglées correctement.
K. Si l'emplacement des bretelles sous les bras est inconfortable, les points de contact postérieurs peuvent être ajustés vers le haut ou le bas, et vers l'intérieur ou l'extérieur en coupant aux endroits indiqués par les lignes pointillées.
L. Au besoin, la partie excédentaire de la bretelle peut être coupée. Enlevez le crochet et la languette à boucle de la bretelle, coupez le matériau excédentaire de la bretelle et remettez la languette en place.
REMARQUE : Après l'ajustement initial, demandez au patient de s'asseoir, puis de se lever et réajustez si nécessaire

UTILISATION PRÉVUE
Assurer la restriction des mouvements et la stabilité du rachis thoraco-lombo-sacré.

INDICATIONS
Soutien postopératoire, Discopathie dégénérative, Bombement ou hernie discal(e), Gestion des fractures, Spondylose, Spondylolisthésis, Sténose vertébrale, Cyphose dorsale, Spondylose (Ostéoarthrite/Maladie articulaire dégénérative).

CONTRE-INDICATIONS
Hypersensibilité ou allergies à l'un des matériaux utilisé pour fabriquer l'appareil. Gonflement du tissu lymphatique causé par des troubles circulatoires. Patients non autorisés à porter une attelle pour raisons médicales.

PRÉCAUTIONS
LIRE LES INSTRUCTIONS AVANT L'UTILISATION. Une formation appropriée à l'utilisation de cet appareil doit avoir lieu avant son application. Ces instructions ne sont que des lignes directrices et ne constituent pas des recommandations médicales. Si vous souffrez d'un problème médical grave, nous vous conseillons vivement de consulter un professionnel de la santé agréé avant d'utiliser ce produit. Un réglage adéquat est nécessaire pour que

DANSK

1. KLÆRGØRING
A. Vælg den korrekte bøjlestørrelse ved at måle rundt om taljen og hofterne.

STØRRELSE GUIDE

Størrelse	Omkreds
X-SMALL	25,5 – 29,5 tommer	65 – 75 cm
SMALL	29,5 – 33,5 tommer	75 – 85 cm
MEDIUM	33,5 – 37,25 tommer	85 – 95 cm
LARGE	37,25 – 41,25 tommer	95 – 105 cm
X-LARGE	41,25 – 45,25 tommer	105 – 115 cm
XX-LARGE	45,25 – 49,25 tommer	115 – 125 cm
XXX-LARGE	49,25 – 59 tommer	125 – 150 cm

2. JUSTERING
A. Mål afstanden mellem patientens C7 og S1. Juster højden af posterior afstiver ved at tage den ud af det posterior ærme. Begynd med at tage krogen og lukkemateriale, der holder det posterior ærme på plads, af.
B. Tag det posterior afstiver ud af det posterior ærme ved at fjerne krogen og lukkelåsflipen.
C. Juster den posterior afstiver til den ønskede højde ved at trykke på låsekliprøn og skubbe den ønskede del af afstiveren nedad for at frigøre den. Når den ønskede højde er bestemt, indstilles de fire stænger, og den øverste del af afstiveren skubbes opad for at samles igen.
Bemærk: Sørg for at de fire stænger er sat til, og at den automatiske låseklips er klikket tilbage på plads.
D. Verificer at posterior afstivers højde er korrekt og dækker S1 til C7. Den posterior afstiver er af aluminium og kan bøjes og formes efter patientens behov.
Bøjningsretningen er farvelige, foretages trin 2A og 2B afstiver for at samle bøjlen igen.
BEMÆRK: Indstil højden af den posterior afstiver, inden den bøjes og/eller formes.
E. Påfør den fuldt strakte bøjle, og sørg for, at bagpanelet sidder centreret og lyt bagpå. Fastslå skulderstroppene. Placer trækflipene på bøjlen ca. 5 cm (2 tommer) bag patientens laterale midtlinje, og trække enderne af bøjlet ved fra hinanden, og sørg for, at bøjlet er helt udstrakt.
F. Trak vejret ind og påfør bøjlen tæt omkring maven, og fastslå den ønskede side skal overlappe den anden.
BEMÆRK: Når den påføres korrekt, skal bøjle den øverste og den nederste kant af bøjlen sidde tæt. Hvis der er mellemrum, skal de samme bøjlen på igen og vinkle enderne for at sikre en god passform bøjlen ikke over og nedre kant.
G. For nogle patienter skal enderne være stejlt vinkledе.
H. Sæt hver tommelfinger ind i trækflipene. Trak flipene ud og væk fra bøjlen. Når den ønskede kompression er opnået, skal du placere kroglåsen af trækflipene med på lukkematerialet for at fastne.
I. Strøm både venstre og højre skulderstrop til de sidder korrekt.
J. Hvis bøjlen er for stram eller for løs, justerer du den ved at justere forbindelsespunkter justeres opnåed og ind/ud ved at afkorte som vist med stiplede linjer.
K. Om nødvendigt kan overskydende skulderstropmaterialer skæres af. Fjern krogen og lukkeflipen på skulderstropperne, afskær stropmaterialet og sæt krogen og øjet, der er blevet fjernet, på igen.
BEMÆRK: Efter den indledende tilpasning skal patienten sidde, derefter skal han eller hun stå, og tilpasningen skal justeres efter behov

ANVENDELSESFORMÅL
For at give bevægelsesbegrænsning og stabilitet af thorax-lumbal-sakral rygsøjlen.

INDIKATIONER
Postoperativ statte, degenerativ diskysygdom, Udbulning eller herniatedisk, Frakturhåndtering, Spondylolyse, Spondylolistese, Spinal stenose, Kyphosis, Spondylosis (Sådigt) Degenerativ lidbygdom).

KONTRAINDIKATIONER
Overfølsomhed eller allergi over for de materialer, bøjlen er fremstillet af. Hævelse i lymfevævet forårsaget af kredsløbssygdomme. Patienter, der ikke har tilladelse til at bære en bøjle i henhold til medicinske instruktioner.

FORHOLDSREGLER
DISSE INSTRUKTIONER SKAL LÆSES FØR BRUG. Korrekt træning i brug af denne enhed skal finde sted, inden den anvendes. Disse anvisninger er kun retningslinjer og skal ikke bruges som medicinske anbefalinger. Hvis du lider af en alvorlig medicinsk tilstand, er det kraftigt anbefalet at du konsulterer en autoriseret sundhedsperson, inden du bruger dette produkt. En korrekt montering er kraeve for at dette produkt skal være effektivt. Under visse omstændigheder, kan dette produkt ordineres af en læge. Se den begrænsede garantifor yderligere information.

PLEJEINSTRUKTIONER
Håndvask kun ved 30 °C; Vask med en mild rengøringsmiddel; Lufttørring; Brug ikke blegemiddel eller andre kemikalier.

MATERIALER
HDPE, Aluminium, PVC, POM, Nylon, Polyester, Polyurethane.

DER ER INTET NARTUGUMMI LATEX I ENHEDEN.

MEDHENSYN TIL BORTSKAFFELSE
Produktet skal bortskaffes sikkert i overensstemmelse med lokale love.

RAPPORTERING
Verilegt rapportér enhver alvorlig hændelse, der involverer brugen af denne enhed til både den kompetente myndighed i din stat og til producenten (angivet i dette dokument).

BEGRÆNSET GARANTI
Aspen Medical Products, LLC, Irvine, CA 92618, giver garanti over for brugeren, der oprindeligt køber dette produkt, at det er fri for mangler i materiale og udførelse. Den eneste forpligtelse fra Aspen Medical Products, LLC har i tilfælde af misligholdelse af garantien er reparation eller udskiftning af det eller de defekte produkter eller dele.
Aspen Medicinal firmaer, LLC er ikke forpligtet til i henhold til denne begrænsede garanti i tilfælde af: (a) produktet er blevet ændret; (b) Aspen Medical Products, LLC eller gennem en af de autoriserede distributionskanaler;
(b) Produktet er blevet ændret;
(c) ikke dele, der er solt i produktet og ikke er leveret af Aspen Medical Products, LLC; eller
(d) Produktet anvendes ikke i overensstemmelse med Aspen Medical Products, LLC's brugsvejledning.

DET FORÅGÅENDE ER EN ENESTE OG EKSKLUSIVE RETSMIDDEL FOR FEJL I SERVICE AF, ELLER OMGIVER EN DEFEKTER PRODUKTET. ASPEN MEDICINSK PRODUKTER, LLC HAR IKKE ANSVARET UNDER DENNE ELLER UNDER OPTÆGNELSE GARANTI FOR ALLE DIRECTE, SPECIELLE, TILFÆLDIGE ELLER FOLGESKADER. DENNE GARANTIEN ERSTATTER ALLE ANDRE GARANTIER, UTTRYKTE ELLER UNDERFORSTÅEDE, INKLUSIVE GARANTIER FOR SALGSBARHED ELLER EGNETHED TIL ET SÆRLIGT FORMÅL ELLER BRUG, OG ALLE FORPLIGTELSER ELLER ANSVAR FÅ DEN DELI AF ASPEN LÅSEMOLGER, DER BRUGES I FORBINDELSE MED LÅSEMOLGER, ANVENDELSE AF PRODUKTERNE, OBE FÆRDIGE TIL DEELIGHEDER AF ASPEN MEDICAL PRODUCTS, LLC.
Denne garanti giver dig specifikke juridiske rettigheder, og eventuelle andre rettigheder, dette kan variere fra sted til sted.

En liste over autoriserede distributører i dit område er tilgængelig efter anmodning.

ΕΛΛΗΝΙΚΑ

1. ΠΡΟΕΤΟΙΜΑΣΙΑ
Α. Επιλέξτε το κατάλληλο μέγεθος νάρθηκα μετράντας γύρω από την μέση και τα ισχία.

ΟΔΗΓΟΣ ΔΙΑΛΟΓΗΣ ΜΕΓΕΘΟΥΣ

Μέγεθος	Περιφέρεια
X-ΜΙΚΡΟ	25,5 – 29,5 εκ.	65 – 75 εκ.
ΜΙΚΡΟ	29,5 – 33,5 εκ.	75 – 85 εκ.
ΜΕΣΑΙΟ	33,5 – 37,25 εκ.	85 – 95 εκ.
ΜΕΓΑΛΟ	37,25 – 41,25 εκ.	95 – 105 εκ.
X-ΜΕΓΑΛΟ	41,25 – 45,25 εκ.	105 – 115 εκ.
XX-ΜΕΓΑΛΟ	45,25 – 49,25 εκ.	115 – 125 εκ.
XXX-ΜΕΓΑΛΟ	49,25 – 59,1 εκ.	125 – 150 εκ.

2. ΠΡΟΣΑΡΜΟΓΗ
Α. Μετράστε την απόσταση μεταξύ των C7 και S1 του ασθενούς. Προσαρμόστε το ύψος του πίσω στηρίγματος αφαιρώντας το πίσω θήκη. Ξεκινήστε βγάζοντας το ιλιακό κλείσιμο υλικό πίσω στηρίγματος πλαγιάζοντας πίσω θήκη στη θέση της.
Β. Αφαιρέστε το πίσω στήριγμα από την πίσω θήκη αφαιρώντας το θηλιάω αφαιρώντας κλείσιμο και βγάζοντας.
C. Προσαρμόστε το πίσω στήριγμα στο επιθυμητό ύψος πιέζοντας το κάτω μέρος του πίσω στηρίγματος. Αφού επιθυμητό ύψος έχει καθοριστεί, ευθυγραμμίστε τους τέσσερις στύλους και σύρετε τα επάνω μέρη του στηρίγματος προς τα πάνω για την επανασυναρμολόγηση.
Σημείωση: Βεβαιωθείτε πως οι τέσσερις στύλοι είναι ασφαλείς και το αυτόματο κλπ ασφαλίσεις κουμπώνει κανονικά πίσω στη θέση του.
D. Βεβαιωθείτε πως το ύψος του πίσω στηρίγματος είναι σωστό και καλύπτει το S1 και C7. Το αλουμινένιο πίσω στήριγμα μπορεί να λυγιστεί και τα μέρη του να προσαρμοστεί ανάλογα με τις ανάγκες του ασθενούς.
Μετά την ολοκλήρωση των προσαρμογών, κάντε αντίστροφα τα βήματα 2Α & 2Β για να επαναμοντάρετε τον νάρθηκα.
ΣΗΜΕΙΩΣΗ: Ρυθμίστε το ύψος του πίσω στηρίγματος πριν λυγίσετε και/ή αλλάξετε το σχήμα του.
Ε. Εφαρμόστε τον εντελώς ανοιχτό νάρθηκα και βεβαιωθείτε ότι το πίσω φύλλο είναι κεντραρισμένο και χαμηλά στην πλάτη. Οι ώμοτιμάς του ώμου πρώτα. Τοποθέτηστε τα διχτυάδια στη ζώνη περίπου 5 εκ. (2 ίντσες) πίσω από την πλευρική μέση γραμμή του σώματος και τραβήξτε τις άκρες της ζώνης ανάβεια μεταξύ τους φοντίζοντας ζώνη για είναι εντελώς εκτεταμένη.
F. Εισπνεύστε και εφαρμόστε τον νάρθηκα σφιχτά γύρω από την κοιλιά, με την δεξιά πλευρά να επικαλύπτει την αριστερή.
ΣΗΜΕΙΩΣΗ: Όταν τοποθετηθεί σωστά, το επάνω όπως και το κάτω άχρι του νάρθηκα θα πρέπει να είναι εφαρμοστά. Εάν υπάρχει κάποιο κενό, τοποθέτηστε ξανά τον νάρθηκα και λυγίστε τις άκρες γωνία μετάξυ των άκρων για να επιτευχθεί καλή εφαρμογή στο επάνω και στο κάτω άχρι.
G. Για ασφάλειες ασθενείς, το ιλιάφ θα χρειαστεί να κομμηθούν σε μεγάλο βαθμό.
Η. Πιέστε τον κάθε κρίκο δεξιά/αριστερά. Τραβήξτε τα διχτυάδια προς τα έξω και σύρετε τα κάτω μέρη. Όταν είστε πλήρως εκτεταμένοι, τοποθέτηστε την πλευρά του αγκίστρου των διχτυάδιών επάνω στο υλικό του βρόχου για να τα ασφαλίστε.
I. Τρίξτε και τον αριστερό και τον δεξιό ώμοτιμάς των ώμων μέχρι να εφαρμόξουν σωστά.
J. Εάν η ώμοτιμάς δεν μπορεί εύκολα ή κάνει πολλά κλικ, τα πίσω σημεία σύνδεσης μπορούν να προσαρμοστούν πάνω/κάτω και μέσα/έξω με περικόπτοντας τις άκρες στα σημεία που επιτρέπονται με διακεκομμένες γραμμές.
K. Εάν χρειάζεται, το υπερβολικό υλικό του ιμάντα του ώμου μπορεί να αποκοπεί. Αφαιρέστε το θηλιάω αγκίστρου και βρόχου στον ιμάντα του ώμου, κόψτε το υλικό του ιμάντα και επανατοποθέτηστε το θηλιάω.
ΣΗΜΕΙΩΣΗ: Μετά την αρχική εφαρμογή, βάλτε τον ασθενή να κάθεται, στην συνέχεια να σηκωθεί, και ρυθμίστε ξανά την εφαρμογή εάν χρειάζεται.

ΠΡΟΒΛΕΠΟΜΕΝΗ ΧΡΗΣΗ
Ο περιορισμός της κίνησης και σταθεροποίηση του θωρακικού τμήματος-σακράλής ράχης, μετά-χειρουργικός.

ΕΝΔΕΙΞΕΙΣ
Μετεγχειρητική υποστήριξη, Εκφυλιστική δισκοπάθεια, Διογκωμένος δίσκος ή Κήλη δίσκου, Διαστρεβλωμένο κατάγματα, Σπονδυλόλυση, Σπονδυλολίστεση, Σπονδυλικό στένωση, Κύφωση, Σπονδυλωσή (Οστεοαρθρίτιδα/Εκφυλιστική αρθριτίδα).

ΑΝΤΕΝΔΕΙΞΕΙΣ
Υπερευαισθησία ή αλλεργίες σε κάποιο από τα υλικά από τα οποία είναι φτιαγμένος ο νάρθηκας. Οίδημα του λεμφικού ιστού προκαλούμενο από κυκλοφορικές διαταραχές. Ασθενείς που δεν τους επιτρέπεται να φορούν νάρθηκα σύμφωνα με ιατρικές οδηγίες.

ΠΡΟΦΥΛΑΞΕΙΣ
ΔΙΑΒΑΣΤΕ ΤΙΣ ΟΔΗΓΙΕΣ ΠΡΙΝ ΤΗΝ ΧΡΗΣΗ. Θα πρέπει να πραγγείλα σωστή εκπαίδευση στην χρήση αυτής της συσκευής πριν από κάθε χρήση. Οι οδηγίες αυτές αποτελούν κατευθυντήριες γραμμές μόνο και δεν προορίζονται ως ιατρικές συστάσεις. Εάν πάσχετε από κάποια σοβαρή ιατρική κατάσταση, θα πρέπει να συμβουλευτείτε κάποιον κατάλληλο επαγγελματία στον χώρο της υγείας πριν χρησιμοποιήσετε αυτό το προϊόν. Για να είναι αποτελεσματικό το προϊόν αυτό θα πρέπει να εφαρμοστεί σωστά. Σε ορισμένες περιπτώσεις, το προϊόν αυτό μπορεί να συνταγογραφηθεί από γιατρό. Δείτε την περιορισμένη εγγύηση για περεταίρω πληροφορίες.

ΟΔΗΓΙΕΣ ΣΥΝΤΗΡΗΣΗΣ
Πλύσιμο με χέρι μόνο στους 30° C. Πλέγετε με χίμη καθαριστικό. Στεγνώστε στον αέρα. Μην κάνετε χρήση λευκού ή άλλων χημικών.

ΥΛΙΚΑ
HDPE, Αλουμίνιο, PVC, POM, Νάιλον, Πολυεστέρας, Πολυουρθάνη.

ΔΕΝ ΕΙΝΑΙ ΦΤΙΑΓΜΕΝΟ ΜΕ ΛΑΤΕΞ ΑΠΟ ΦΥΣΙΚΟ ΚΑΟΥΤΣΟΥΚ.

ΑΠΟΡΡΙΨΗ
Το προϊόν μπορεί να απορριφθεί με ασφάλεια σύμφωνα με τους τοπικούς κανονισμούς.

ΠΑΡΟΧΗ ΠΛΗΡΟΦΟΡΙΩΝ
Αναφέρετε οποιοδήποτε σοβαρό περιστατικό σχετικό με την χρήση της συσκευής αυτής στην αρμόδια αρχή της χώρας σας και στον κατασκευαστή (αναγράφεται στο παρόν έγγραφο).

ΠΕΡΙΟΡΙΣΜΕΝΗ ΕΓΓΥΗΣΗ
Η Aspen Medical Products, LLC, Irvine, CA 92618, εγγυάται προς τον χρήστη που έχει κάνει την αγορά/ανγοά του παρόντος προϊόντος πως δεν έχει ελαττώματα στα υλικά και την ποιότητα κατασκευής αυτού. Η υποχρέωση της Aspen Medical Products, LLC στην περίπτωση μιας τέτοιας εγγύησης θα είναι η επισκευή ή η αντικατάσταση του ελαττωματικού προϊόντος ή εξαρτήματος (-ών) του.
Η Aspen Medical Products, LLC δεν φέρει καμία υποχρέωση σύμφωνα με την παρούσα περιορισμένη εγγύηση στην περίπτωση που:
(α) Το προϊόν δεν έχει αφαιρεθεί από την Aspen Medical Products, LLC ή μέσω των εξουσιοδοτημένων της διανομέων καναλιών;
(β) Το προϊόν τροποποιήθηκε;
(γ) Εξαρτήματα τα οποία δεν έχει προμηθεύσει η Aspen Medical Products, LLC έχουν ενσωματωθεί στο προϊόν. ή
(δ) Το προϊόν δεν έχει χρησιμοποιηθεί σύμφωνα με τις Οδηγίες Χρήσης της Aspen Medical Products, LLC.
ΤΟ ΠΑΡΑΚΑΛΗΘΕΝΟ ΑΠΟΤΕΛΟΥΝ ΤΗΝ ΜΟΝΗ ΚΑΙ ΑΠΟΚΛΕΙΣΤΙΚΗ ΕΓΓΥΗΣΗ ΣΤΗΝ ΠΕΡΙΠΤΩΣΗ ΕΛΑΤΤΩΜΑΤΟΣ ΤΟΥ ΠΡΟΪΟΝΤΟΣ. Η ASPEN MEDICAL PRODUCTS, LLC ΔΕΝ ΦΕΡΕΙ ΕΥΘΥΝΗ ΓΙΑ ΟΠΟΙΑΔΗΠΟΤΕ ΕΜΠΡΟΣΘΕΣ ΖΗΜΙΕΣ ΠΟΥ ΠΡΟΚΥΠΤΟΥΝ ΑΠΟ ΤΗΝ ΧΡΗΣΗ ΤΟΥ ΠΡΟΪΟΝΤΟΣ ΣΤΟΝ ΠΕΡΙΟΡΙΣΜΕΝΟ ΒΑΘΜΟ ΠΟΥ ΕΠΙΤΡΕΠΕΙ ΤΟ ΝΟΜΟΘΕΣΙΑ ΤΗΣ ΔΙΚΑΙΟΔΟΣΙΑΣ ΤΗΣ ΠΟΛΙΤΕΙΑΣ ΣΑΣ. ΑΝΑΦΕΡΕΤΕ ΟΛΕΣ ΤΙΣ ΠΡΟΦΟΡΕΣ ΣΤΟΝ ΚΑΤΑΣΚΕΥΑΣΤΗ ΚΑΙ ΣΤΟ ΑΡΜΟΔΙΟ ΤΟΠΙΚΟ ΦΟΡΕΑ ΥΓΕΙΑΣ ΣΑΣ ΑΜΕΣΩΣ ΜΕΤΑ ΤΗΝ ΑΝΙΧΝΕΥΣΗ ΤΟΥ ΠΡΟΒΛΗΜΑΤΟΣ ΠΟΥ ΘΑ ΤΟΥ ΠΑΡΟΧΕΙ ΕΝΑ ΠΡΟΪΟΝ ΣΤΟΝ ΠΕΡΙΟΡΙΣΜΕΝΟ ΒΑΘΜΟ ΠΟΥ ΕΠΙΤΡΕΠΕΙ ΤΟ ΝΟΜΟΘΕΣΙΑ ΤΗΣ ΔΙΚΑΙΟΔΟΣΙΑΣ ΤΗΣ ΠΟΛΙΤΕΙΑΣ ΣΑΣ.

Δεν υπάρχει ειδικός τρόπος ανάκτησης, Σπονδυλόλυση, Σπονδυλολίστεση, Σπονδυλικό στένωση, Κύφωση, Σπονδυλωσή (Οστεοαρθρίτιδα/Εκφυλιστική αρθριτίδα).

Η Aspen Medical Products, LLC, Irvine, CA 92618, γαρεντά ότι κάθε υλικό αυτού του παρόντος προϊόντος θα είναι ελεύθερο από ελαττώματα υλικού και κατασκευής κατά τη χρονική περίοδο μιας (1) ετών από την ημερομηνία αγοράς του. Η υποχρέωση της Aspen Medical Products, LLC σε περίπτωση μη συμμόρφωσης με τη γαρεντί θα είναι η επισκευή ή η αντικατάσταση του ελαττωματικού προϊόντος ή εξαρτήματος (-ών) του.

Δεν γαρεντάρω ότι θα ικανοποιήσουν τις ανάγκες σας τα υλικά αυτού του προϊόντος ή ότι θα λειτουργήσουν σωστά σε κάθε περίπτωση.

Η ΠΑΡΟΥΣΑ ΓΑΡΕΝΤΙΑ ΑΝΤΙΚΑΘΙΣΤΑΙ ΟΛΕΣ ΤΙΣ ΑΛΛΕΣ ΡΗΤΕΣ ΓΑΡΕΝΤΙΕΣ ΚΑΙ ΕΙΔΙΚΕΣ ΓΑΡΕΝΤΙΕΣ ΚΑΙ ΕΙΔΙΚΕΣ ΓΑΡΕΝΤΙΕΣ ΠΟΥ ΕΠΙΤΡΕΠΟΝΤΑΙ ΣΤΗΝ ΕΦΑΡΜΟΓΗ ΜΕ ΤΟΝ ΝΟΜΟΘΕΤΗΜΑ ΤΗΣ ΠΟΛΙΤΕΙΑΣ ΣΑΣ ΟΠΩΣΔΗΠΟΤΕ ΑΝΑΦΕΡΕΤΑΙ ΣΤΗΝ ΠΑΡΟΥΣΑ ΓΑΡΕΝΤΙΑ